PRIMON
AUTOMAZIONI

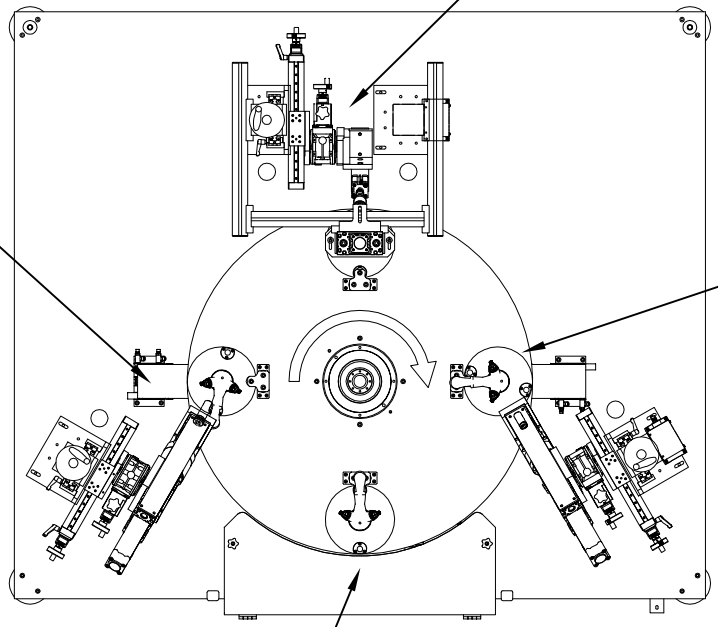

ASSEMBLAGGIO E COLLAUDO RUBINETTI LAVABO A VITONI