we build your future

PRIMON AUTOMAZIONI

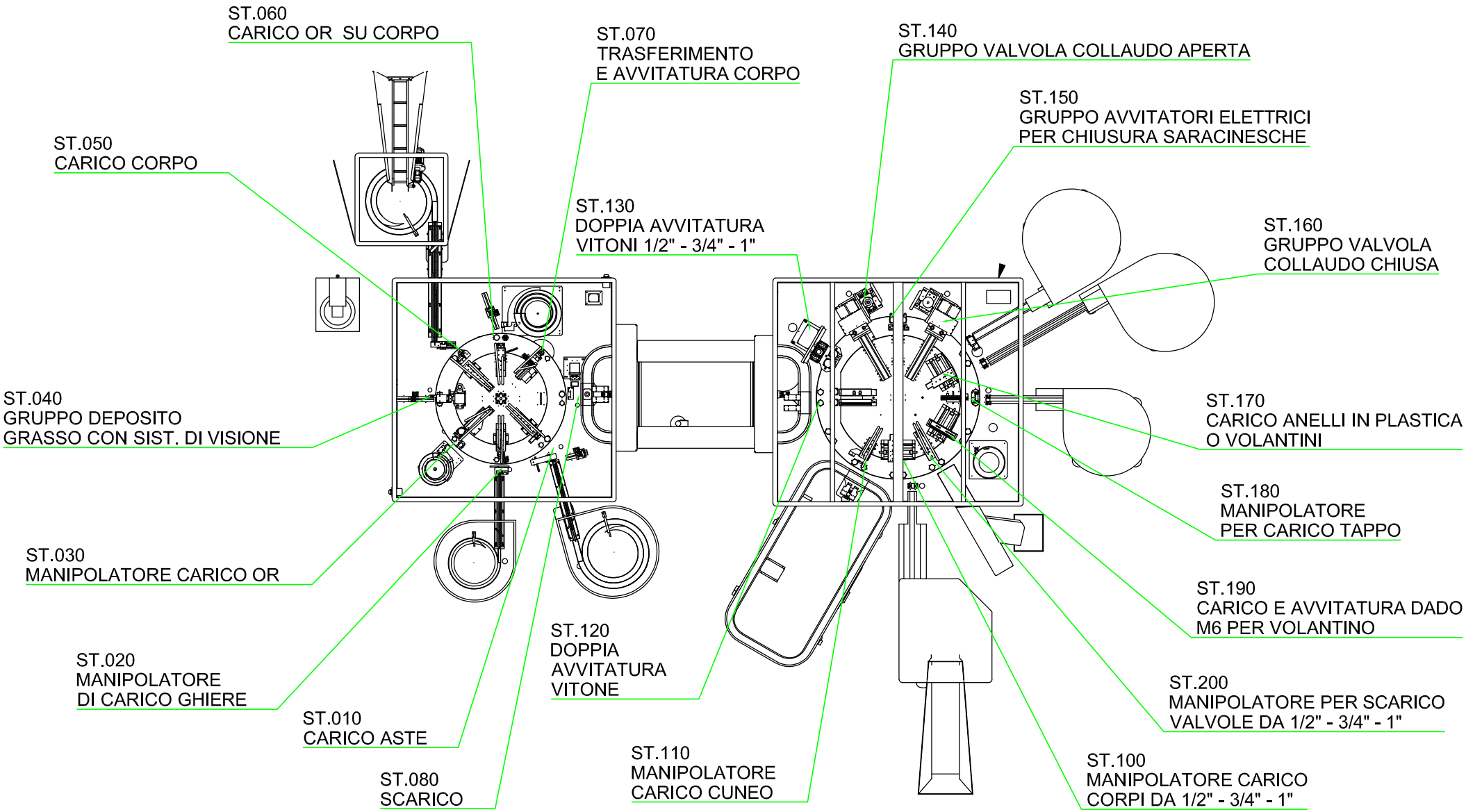

ASSEMBLAGGIO E COLLAUDO VALVOLE A SARACINESCA